E.K.H. PLAUEN
UMWELTTECHNIK

STAHLBEHÄLTER 120 | 140 | 240 LITER

Mülltonnen aus Stahl

Feuerverzinkt, nicht brennbar und individuell ausgestattet – für Industrie, Werkstatt, Kommune und Heiztechnik.

- **Nicht brennbar**
  Feuerverzinktes Stahlblech, geprüft nach DIN 4102-1: Baustoffklasse A1
- **Für Öl und heiße Asche**
  Laut Brandschutzgutachten geeignet für ölhaltige Betriebsmittel und heiße Abfälle
- **120, 140 und 240 Liter**
  Fahrbar, mit Vollgummirädern nach DIN EN 840
- **Individuelle Sonderausstattung**
  Klemmverschluss, Ölablass, Müllsackhalterung, Bohrungen und vieles mehr



120, 140 und 240 Liter

Robust, fahrbar und für den harten Dauereinsatz gebaut.



Hochwertiges Stahlblech, im Tauchbad feuerverzinkt: korrosionsbeständig und langlebig.

Laut Brandschutzgutachten besonders geeignet für die Sammlung und Zwischenlagerung ölhaltiger Betriebsmittel und heißer Abfälle wie Asche.

Das integrierte Fahrwerk erleichtert Ankippen und Bewegen, selbst bei schwerer Füllung. Verzinkte Vollmaterial-Achsen und Vollgummiräder (Ø 200 mm) nach DIN EN 840.

Über die Verriegelungsleiste an gängigen Schüttungen entleerbar.

Technische Daten	120 Liter	140 Liter	240 Liter
Höhe gesamt (mit Deckelgriff)	950 mm	1.070 mm	1.074 mm
Höhe bis Behälterrand	900 mm	1.030 mm	1.010 mm
Breite (Deckel)	480 mm	480 mm	590 mm
Breite über Räder	485 mm	485 mm	570 mm
Tiefe	560 mm	560 mm	728 mm
Raddurchmesser	200 mm	200 mm	200 mm
Gewicht	20 kg	25 kg	30 kg
Wandstärke	1,2 mm	1,2 mm	1,2 mm
Material			Stahlblech, feuerverzinkt

A1
DIN 4102-1

Geprüfter Brandschutz: nicht brennbar

Das feuerverzinkte Stahlblech unserer Behälter ist nach DIN 4102-1 (1998-05, Abschnitt 5.1) in die Baustoffklasse A1 eingestuft. Laut Brandschutzgutachten eignen sich die Behälter für ölhaltige Betriebsmittel und heiße Abfälle. Prüfbericht auf Anfrage.

Maßzeichnungen

Alle Maße in Millimetern – auch als Grundlage für Ihre Bohrbilder.

120 Liter

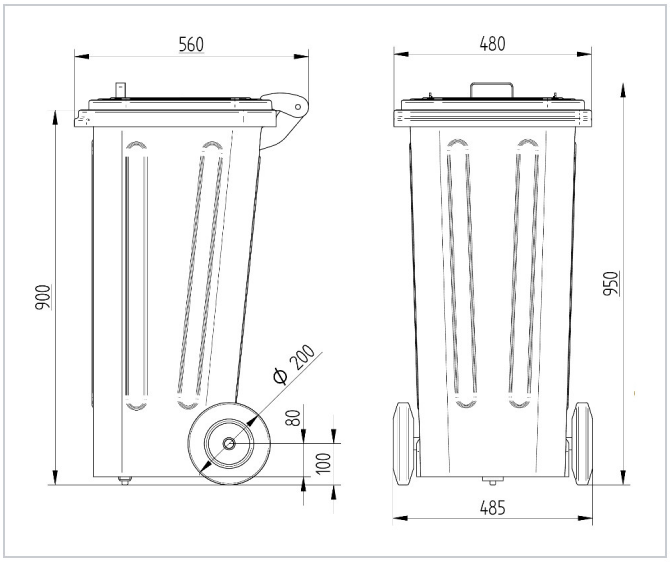

140 Liter

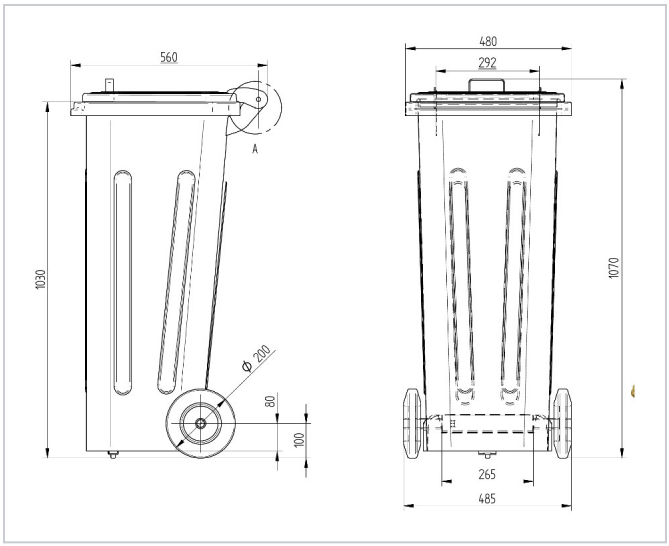

240 Liter

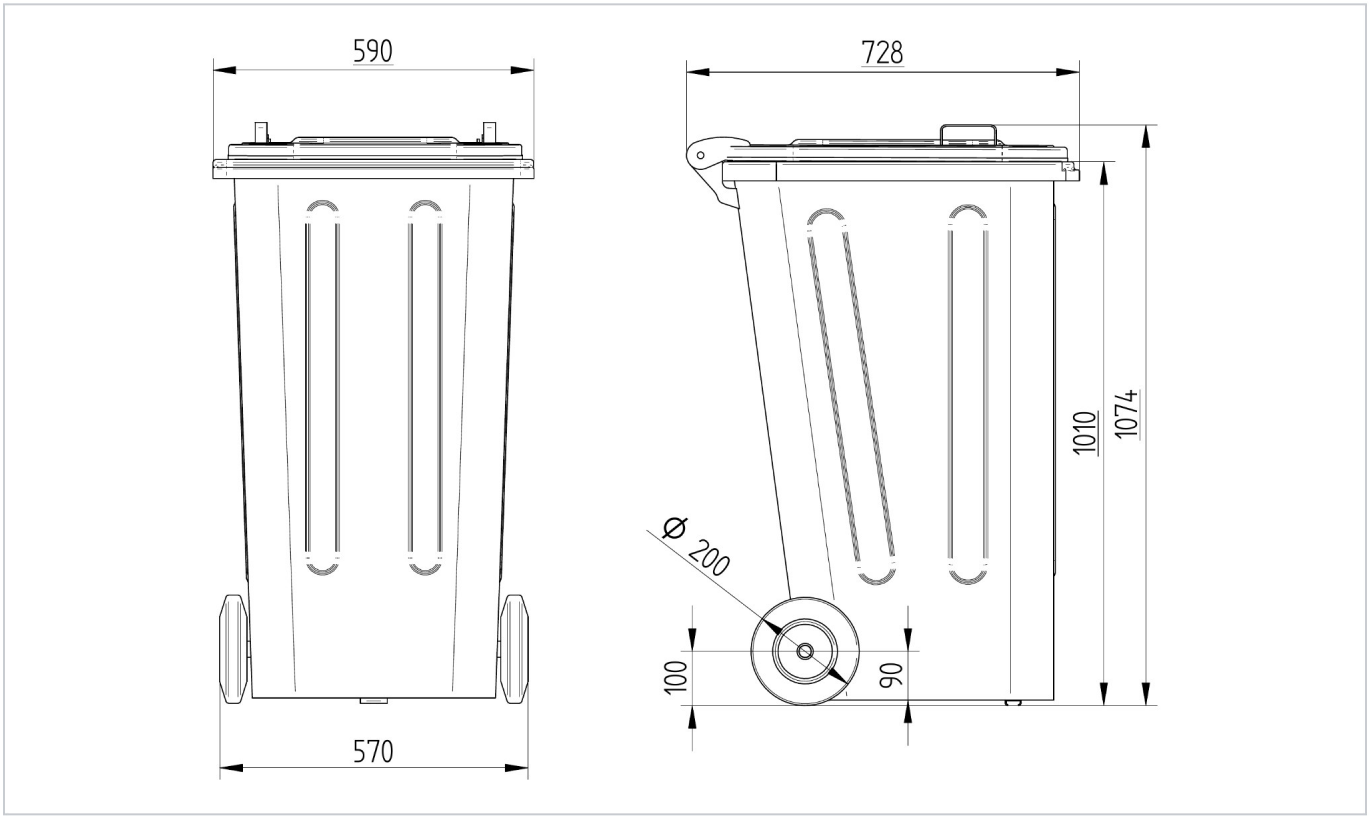

Individuelle Sonderausstattung

Für 120, 140 und 240 Liter – auf Kundenwunsch, ab Einzelstück.

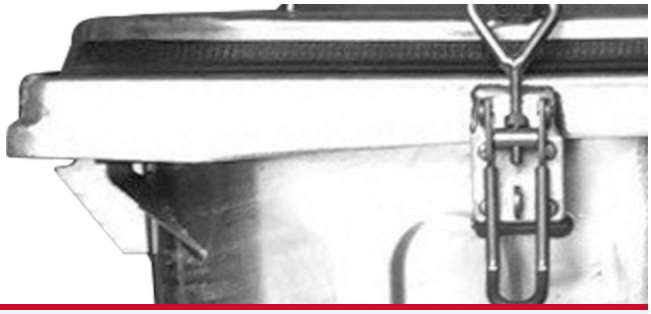

Klemmverschluss

Spannverschluss aus verzinktem Stahl – hält den Deckel sicher geschlossen, auch beim Transport.



Ölablass

Behälter mit Ölablass.



Müllsackhalterung

Behälter mit Müllsackhalterung.

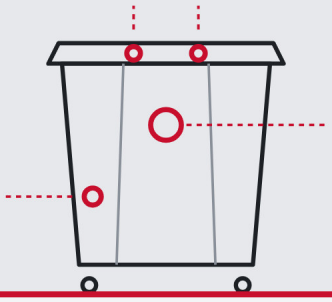

Bohrungen und Ausschnitte

In Deckel und Behälterkörper, Position und Durchmesser nach Ihrer Zeichnung.

WEITERE AUSSTATTUNG



Tretvorrichtung
Verzinkt mit Gummipedal, Deckel öffnet bis 50°, beide Hände bleiben frei



Einwurfschlitz & Schloss
Schlitz im Deckel, mit Zylinder- oder Schwerkraftschloss



Pulverbeschichtung
RAL-Farbe nach Wunsch, ganzer Behälter oder nur Deckel



Staplertaschen
Verzinkt, für den Transport schwerer Füllungen



Geräuschdämpfung
Gummi im Deckel für leises Schließen



Prägung oder Aufschrift
Individuell im oder auf dem Deckel, z. B. mit Ihrem Logo

Warum E.K.H. Plauen

Herstellung und Vertrieb
Behälter, Räder und Achsen aus einer Hand.

Bewährt im Einsatz
Namhafte Unternehmen aus Industrie, Handel, Kommunen und Heiztechnik setzen auf unsere Behälter.

Sonderausstattung ab Einzelstück
Klemmverschluss, Ölablass, Bohrungen und Beschriftung nach Ihren Vorgaben.

Lieferung in ganz Europa
Einzelstücke per Stückgut, größere Mengen palettiert.

SO ERHALTEN SIE IHR ANGEBOT

1
Größe und Stückzahl nennen: 120, 140 oder 240 Liter

2
Ausstattung wählen, für Bohrungen gern mit Zeichnung

3
Angebot und auf Wunsch ein Musterbehälter

E.K.H. Plauen GmbH

Umwelttechnik – Herstellung und Vertrieb

Schützenstraße 45 · 08258 Markneukirchen · Deutschland

Telefon +49 37422 405921

info@ekh-plauen.com · www.ekh-plauen.com

Ihre Ansprechpartnerin: Yvonne Belletz · Telefon +49 37422 405921

E.K.H. PLAUEN
UMWELTTECHNIK